試　　合	開始時間	試合コート
１・２回戦	10:05 ～	８コート
準　決　勝	14:10 ～	８コート
決　　勝	14:40 ～	８コート
表彰コート	14:50 ～	２コート

幼年男子１の部 組手試合トーナメント

最高持点：13.25
平均身長：101.18
平均体重：16.10

優勝者は撮影ブースへお越し下さい

※あくまでも予定時間です。
各コートで進行状況を確認して下さい。

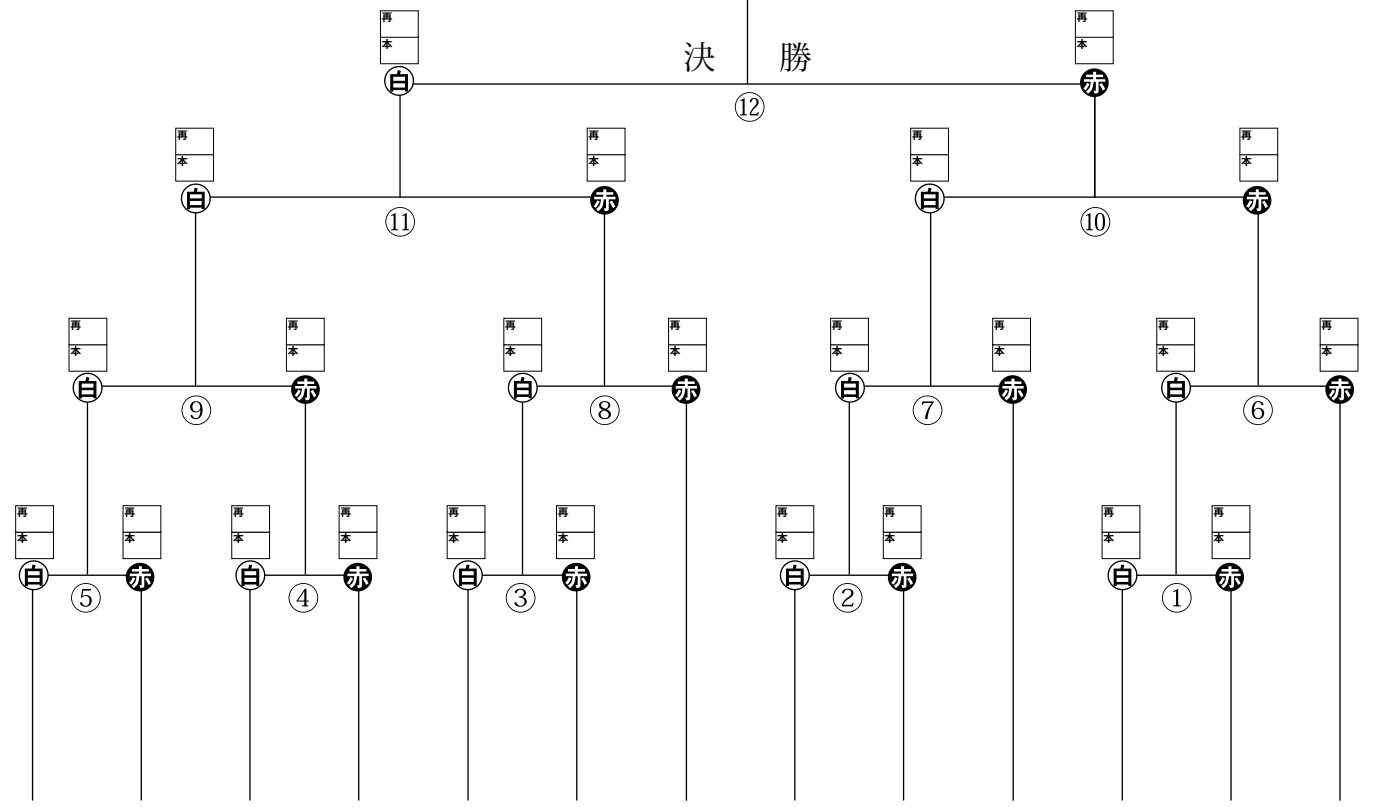

428	427	426	425	424	423	422	421	420	419	418	417	416
小澤勝恒（瀬戸中央）	尾崎善（竹千代）	髙橋優気野（静岡熱海）	有賀煌将（瑞浪中央）	平谷有央（岩倉）	二宮工大（長興寺）	寺野琉汰（竜神）	二村草太（元本部）	髙橋柊貴（末野原）	平山煌起（四郷天道）	篠田泰我（冷田）	杉浦颯（安城志貴）	鈴木陽斗（竹千代）

試　　合	開始時間	試合コート
１・２回戦	10:05～	９コート
準　決　勝	14:10～	９コート
決　　勝	14:40～	９コート
表彰コート	14:50～	３コート

幼年男子２の部 組手試合トーナメント

最高持点：16.00
平均身長：105.98
平均体重：17.47

優勝者は撮影ブースへお越し下さい

※あくまでも予定時間です。
各コートで進行状況を確認して下さい。

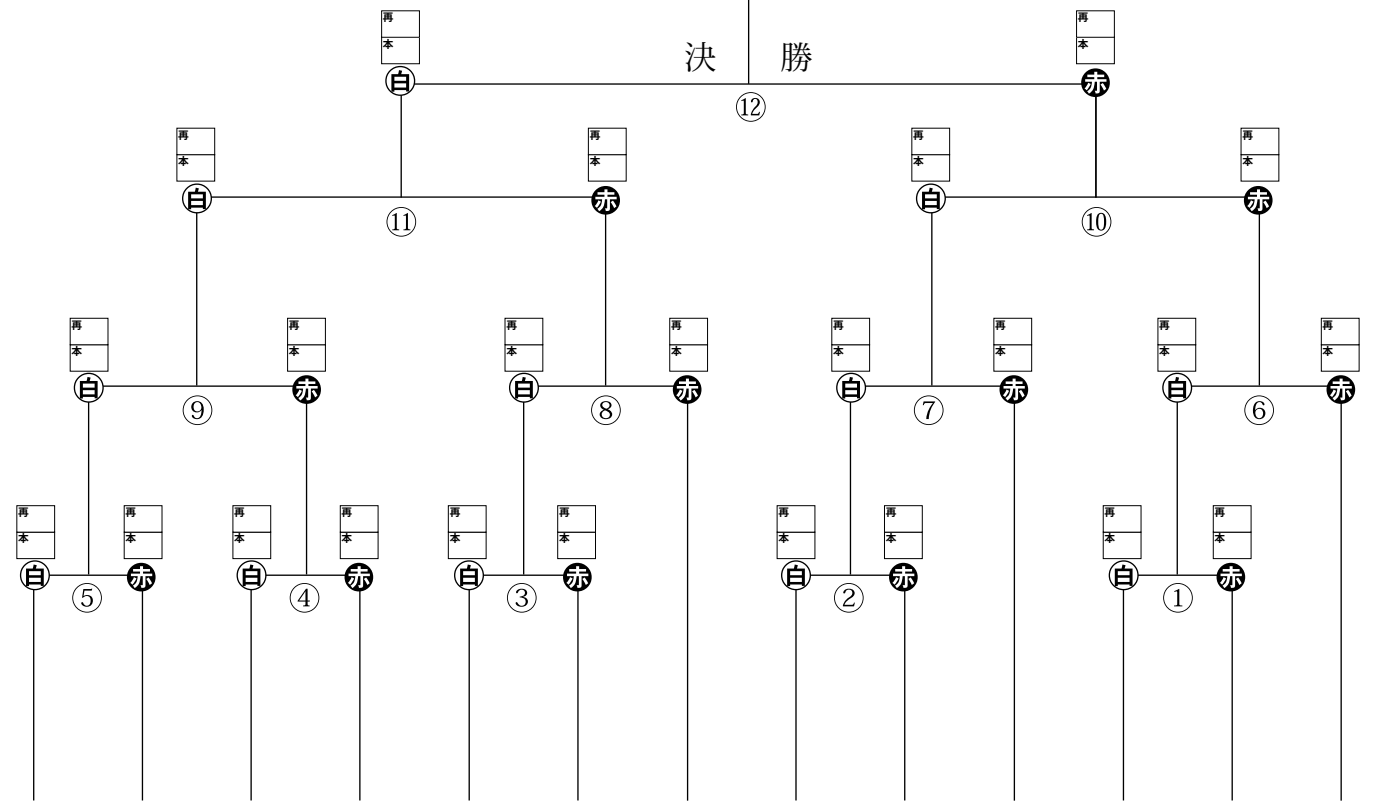

441	440	439	438	437	436	435	434	433	432	431	430	429
山本隼弥	小関悠人	鈴木瑛之	山本絢輝	鈴木誠之助	白井瑛崇	大上遥斗	倉橋大稀	米津莱紀	原田亮太	由井陸斗	平松慶太	田向将士
（梅園北）	（岡崎大和）	（伊賀）	（亀城）	（知立西）	（竹千代）	（矢作東）	（一色）	（米津）	（末野原）	（明和）	（四郷天道）	（岡崎北野）

試　　合	開始時間	試合コート
1・2回戦	10:05～	11コート
準　決　勝	14:10～	11コート
決　　勝	14:40～	11コート
表彰コート	14:50～	4コート

幼年男子３の部 組手試合トーナメント

最高持点：17.60
平均身長：109.58
平均体重：18.64

優勝者は撮影ブースへお越し下さい

※あくまでも予定時間です。
各コートで進行状況を確認して下さい。

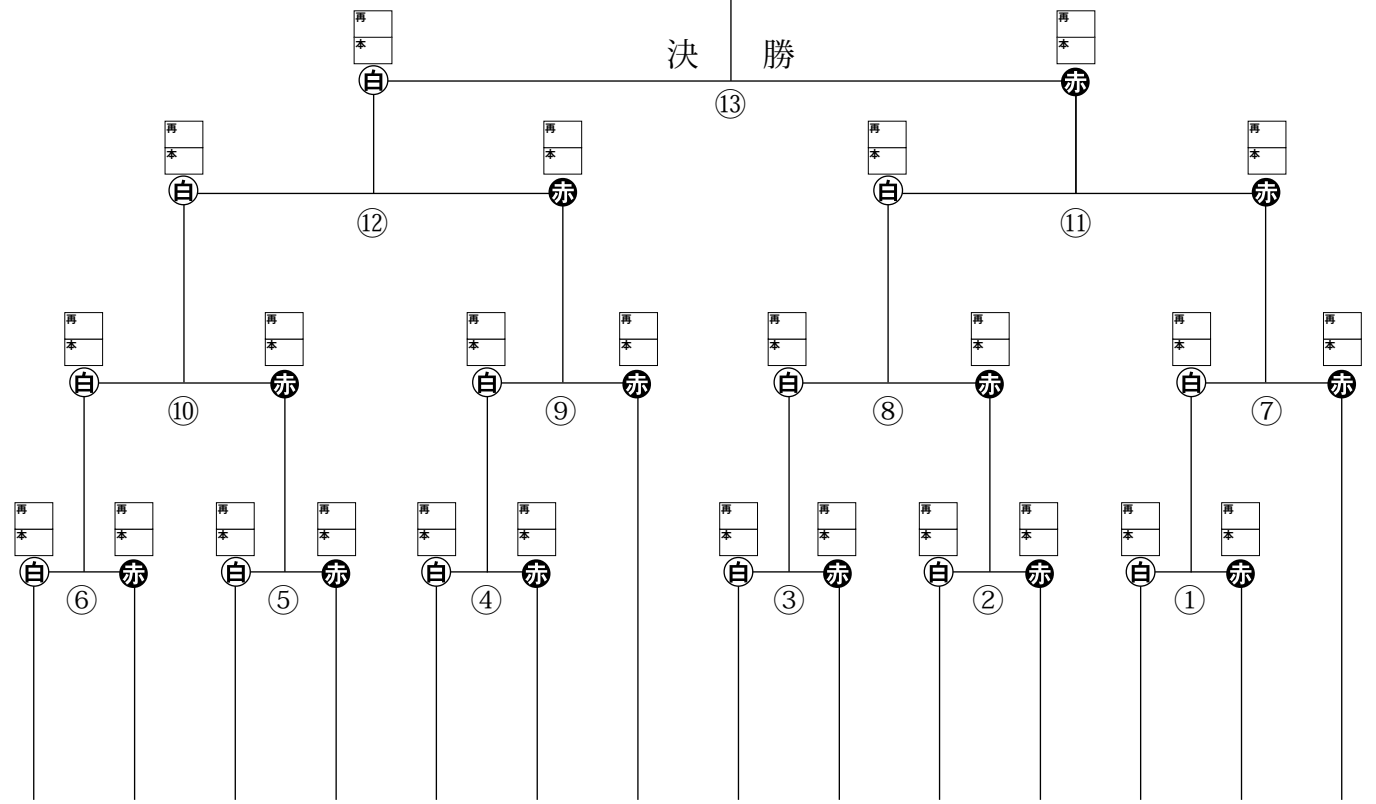

455	454	453	452	451	450	449	448	447	446	445	444	443	442
和田凌槻（美里）	大西凌羽（明和）	岡本龍（三好南）	吉見翔真（康生）	八木橋耀（岡崎山綱）	近藤琉晴（みよし福田）	皆川皇貴（岡崎大和）	鷲見風芽（保見南）	阪田奏樹（名東貴船）	生駒大晴（豊田錦）	斉藤元作（康生）	岩本悠希（岡崎山綱）	高光修二朗（逢妻）	佐藤葵太（藤川）

試　　合	開始時間	試合コート
1・2回戦	10:05～	12コート
準　決　勝	14:10～	12コート
決　　勝	14:40～	12コート
表彰コート	14:50～	5コート

幼年男子４の部 組手試合トーナメント

最高持点：28.00
平均身長：114.04
平均体重：20.87

優勝者は撮影ブースへお越し下さい

※あくまでも予定時間です。
各コートで進行状況を確認して下さい。

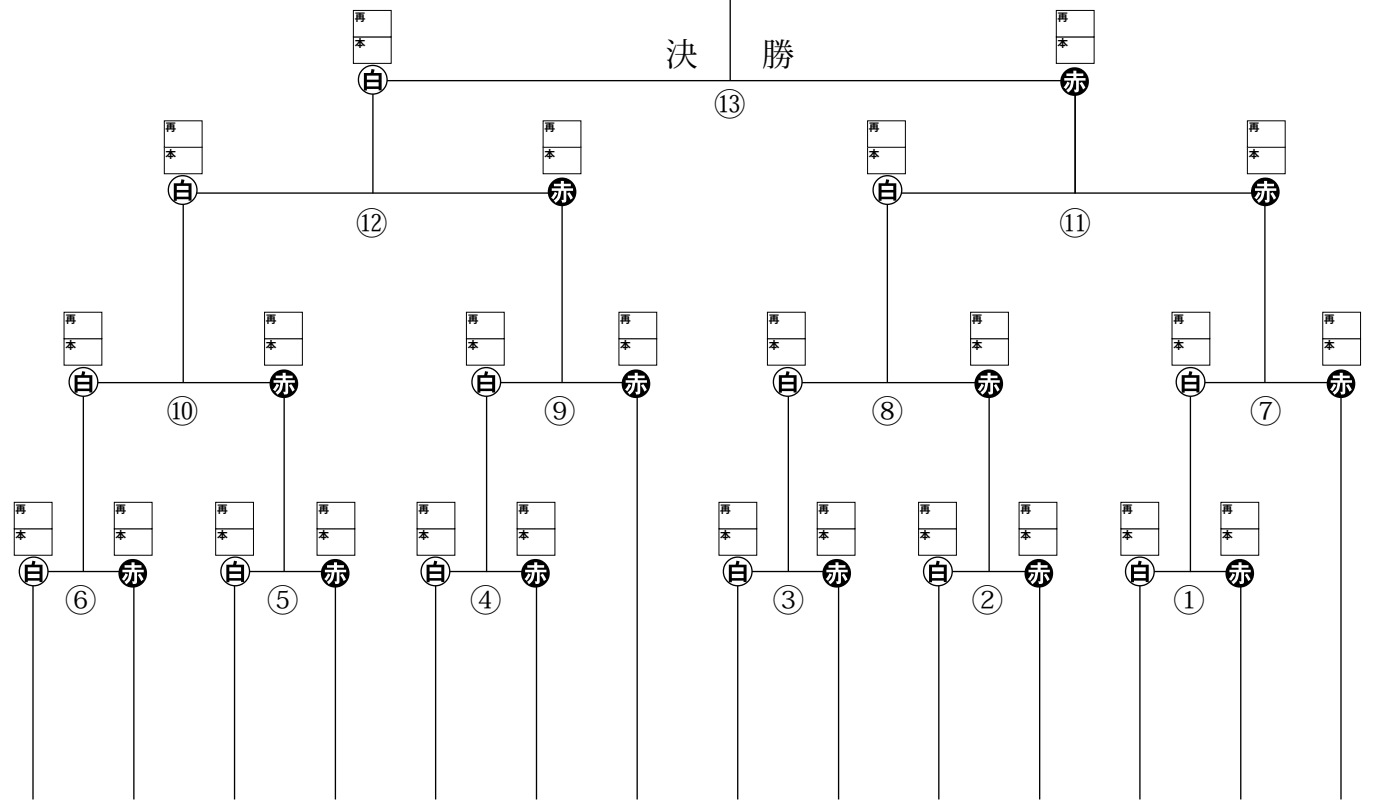

469	468	467	466	465	464	463	462	461	460	459	458	457	456
鈴木啓斗	河野斗真	寺西蓮	山本雄大	吉岡鷹助	山本煌琉	一木陽翔	伊藤礼都	佐藤純	杉山慧成	吉見龍羽	清水喜心	信江湊太	鈴木僚
（松平）	（西尾）	（音羽）	（山中）	（岡崎大和）	（岩倉）	（豊田南）	（元本部）	（みよし福田）	（高浜）	（岡崎大和）	（岡崎北野）	（名古屋東山）	（山中）