幼年男子１の部 組手試合トーナメント

試　　合	開始時間	試合コート
試合①②③④	10:20～	5コート
試合⑤⑥	11:50～	5コート
表彰コート	12:50～	5コート

※あくまでも予定時間です。
各コートで進行状況を確認して下さい。

最高持点：64.50
平均身長：161.25
平均体重：62.25

四つ巴戦

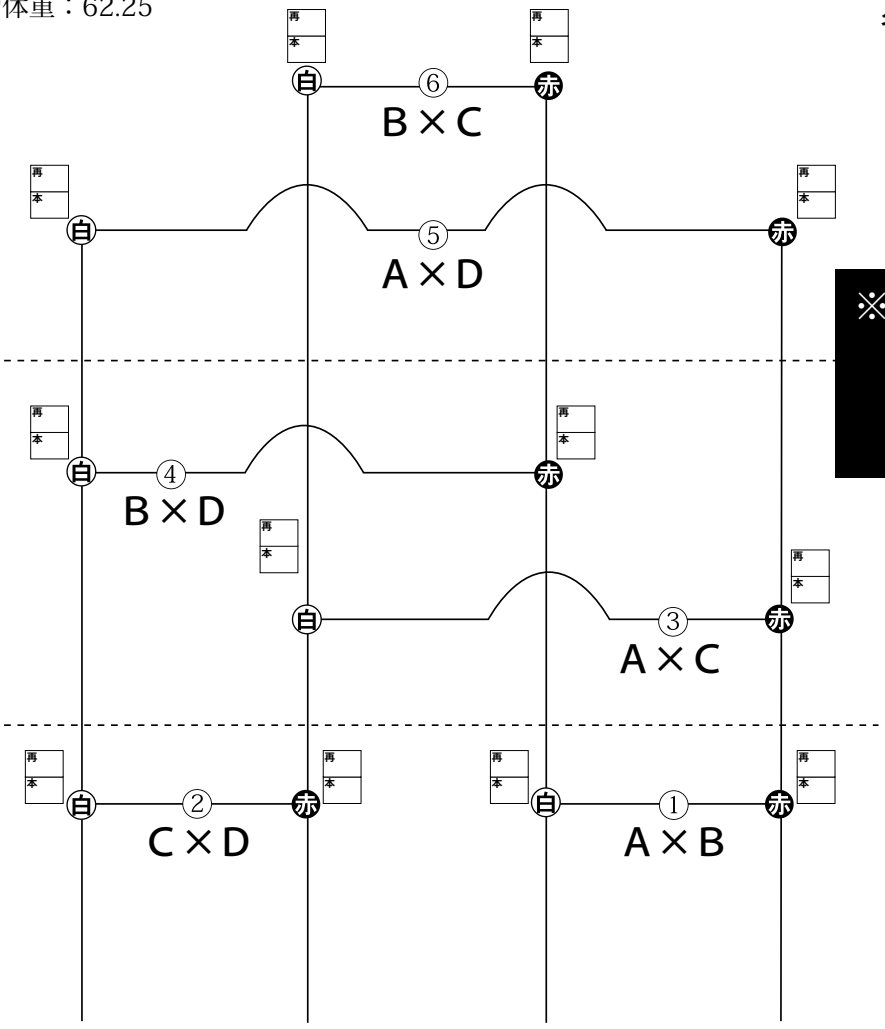

※勝率が同じ場合、全試合の旗の数（再試合を除く）・持ち点・体重・身長の順で勝敗が決まります

※ 表彰対象者は優勝者のみです

4	3	2	1
倉橋大稀（一色）	髙橋柊貴（末野原）	和田凌槻（美里）	岩嶋航大（萩原南）
D	C	B	A

試　　合	開始時間	試合コート
１・２回戦	10:20 ～	５コート
敗者復活戦	11:40 ～	５コート
決　　勝	11:55 ～	５コート
表彰コート	12:50 ～	５コート

※あくまでも予定時間です。
各コートで進行状況を確認して下さい。

幼年男子２の部 組手試合トーナメント

最高持点：25.05
平均身長：115.36
平均体重：21.48

優勝者は撮影ブースへお越し下さい

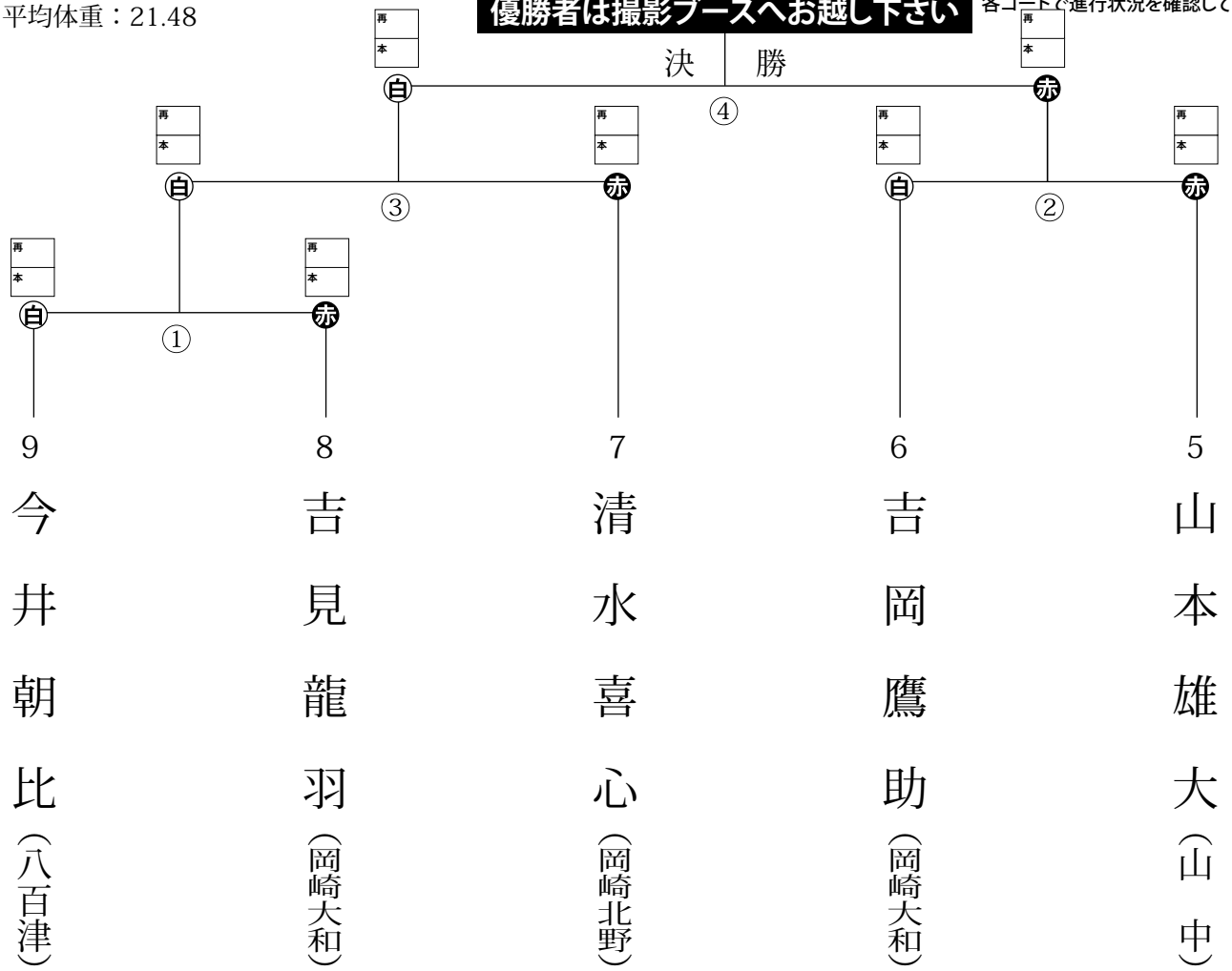
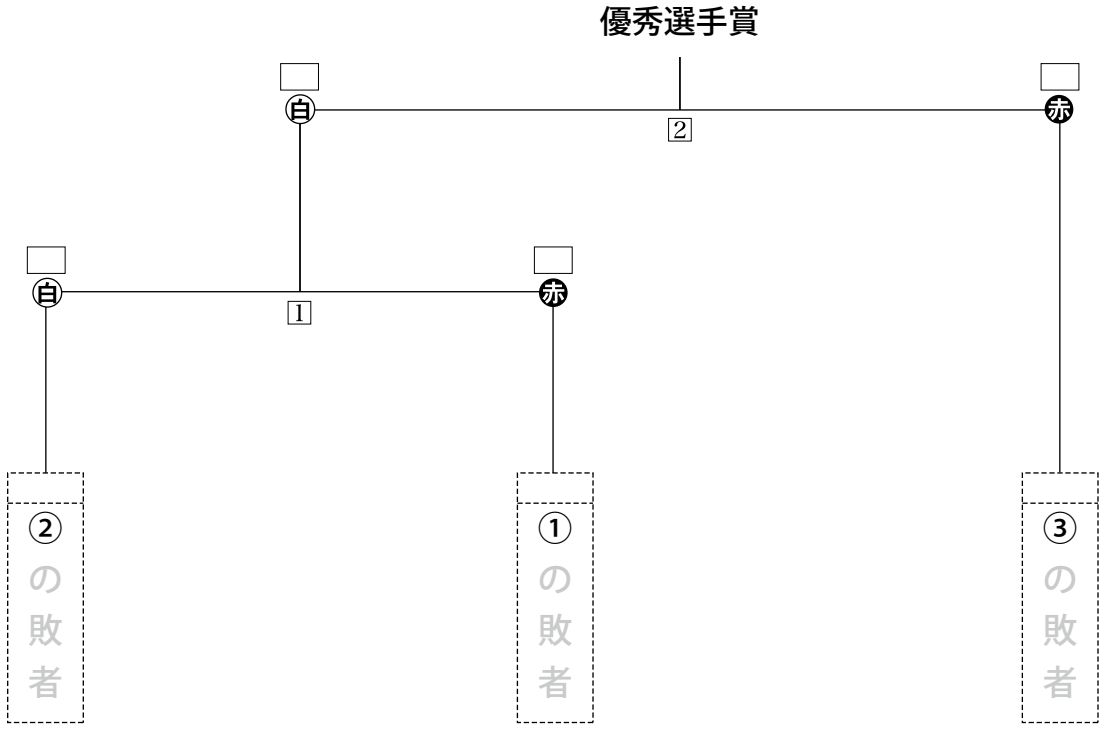
敗者復活戦トーナメント