試　　合	開始時間	試合コート
１・２回戦	９:40～	４コート
敗者復活戦	11:05～	４コート
決　　勝	13:25～	５コート

※あくまでも予定時間です。各コートで進行状況を確認して下さい。

成人男子１の部 組手試合トーナメント

最高持点：64.00
平均身長：166.57
平均体重：56.14

優勝者は撮影ブースへお越し下さい

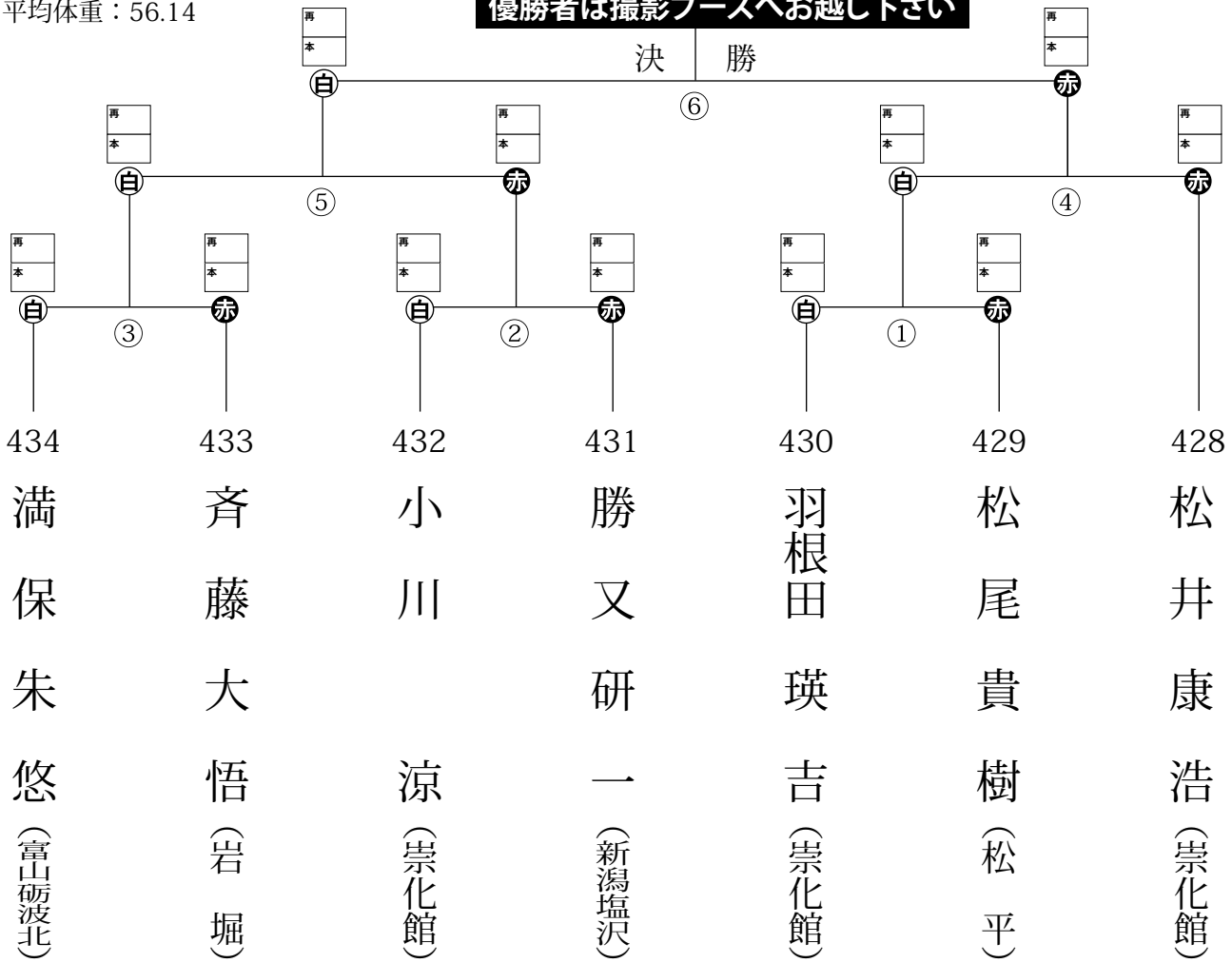

敗者復活戦トーナメント

優秀選手賞

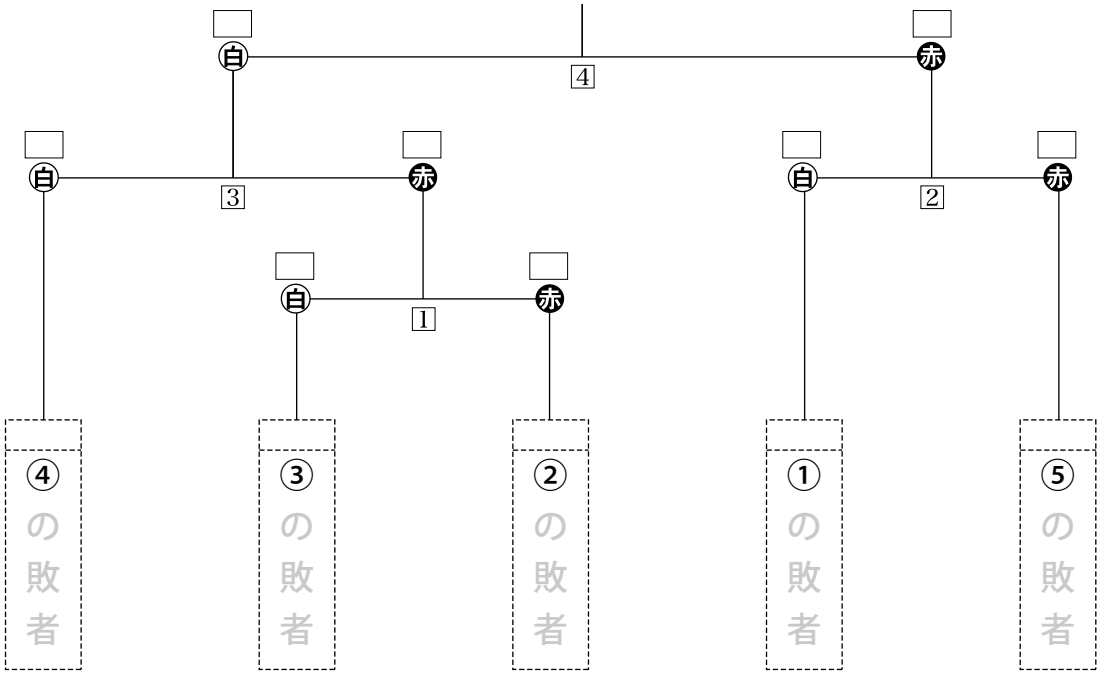

試　　合	開始時間	試合コート
１・２回戦	９:40 ～	６コート
敗者復活戦	11:05 ～	６コート
決　　勝	13:25 ～	５コート

※あくまでも予定時間です。各コートで進行状況を確認して下さい。

成人男子２の部 組手試合トーナメント

最高持点：73.00
平均身長：171.71
平均体重：68.57

優勝者は撮影ブースへお越し下さい

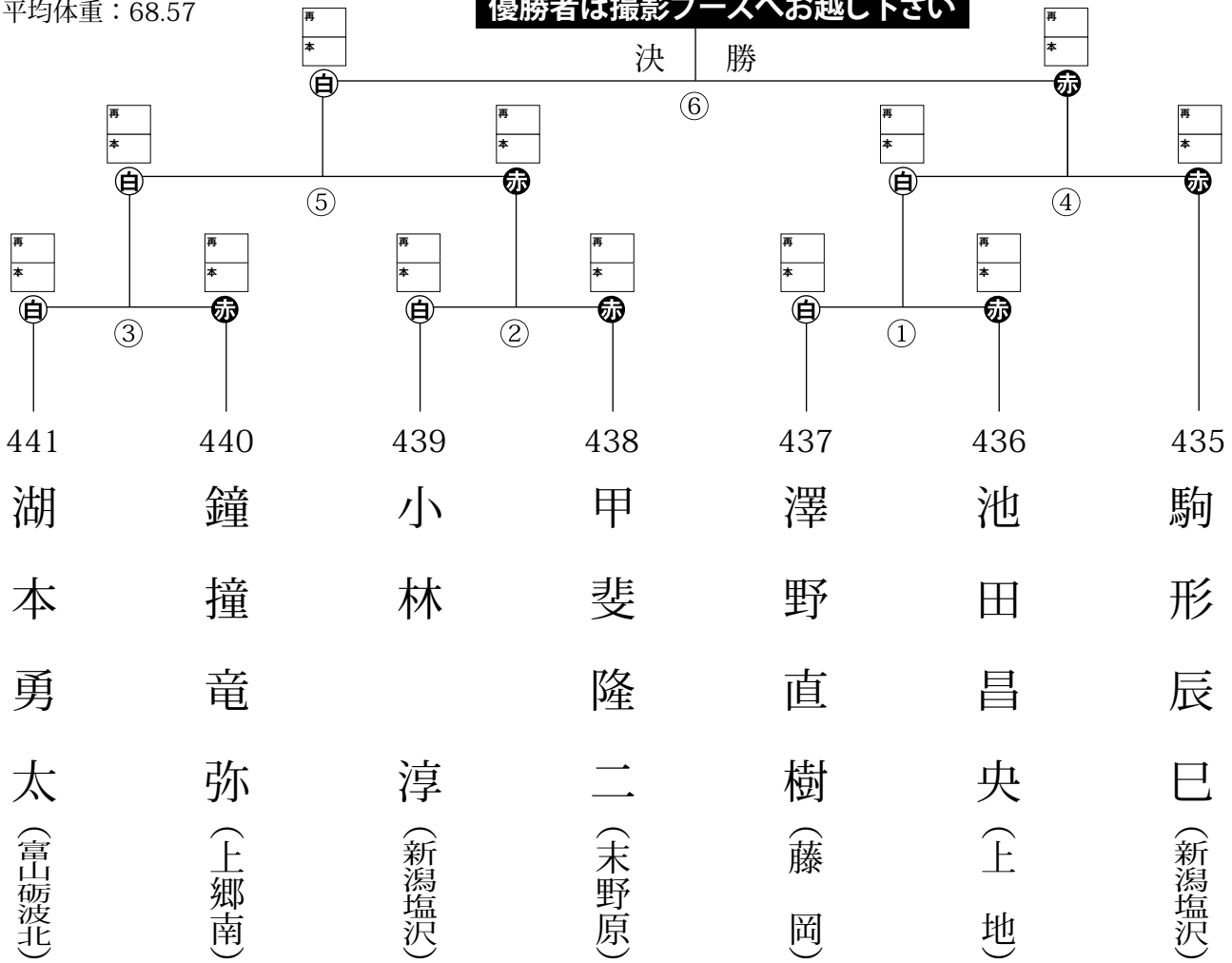

敗者復活戦トーナメント

優秀選手賞

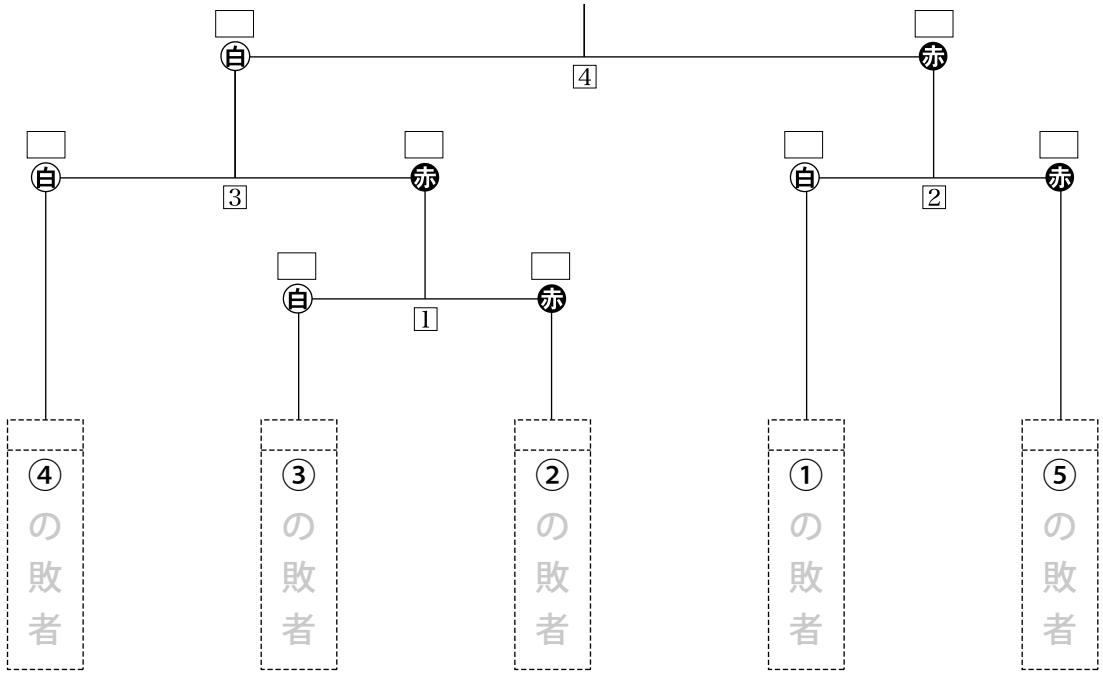

試　　合	開始時間	試合コート
１・２回戦	９:40 ～	５コート
敗者復活戦	11:15 ～	５コート
決　　勝	13:25 ～	５コート

※あくまでも予定時間です。各コートで進行状況を確認して下さい。

成人男子３の部 組手試合トーナメント

最高持点：85.00
平均身長：174.00
平均体重：79.67

優勝者は撮影ブースへお越し下さい

決勝 ⑤

④ ③

② ①

447	446	445	444	443	442
桑原信也	伊藤雄祐	原田寮次	上坂智仁	丹羽康哲	荻野竜也
（新潟塩沢）	（北陸大）	（富山砺波北）	（富山石動）	（富山小矢部）	（中津川）

敗者復活戦トーナメント

優秀選手賞

③

② ①

③の敗者　②の敗者　①の敗者　④の敗者