《11月10日開催》

第62回スーパーファイティング全日本空手道選手権大会　第３部（　　コート記録用）

	主　審	コート	試合順	開始時間	監査サイン
１回戦～準決勝		７コート	①～㉟（一男1～2は 同じコート）	15:20～	
決　　勝		７コート	７コートFINAL⑦	17:00～	
表彰コート		2コートと3コートの間		FINAL終了後	

※監査は試合順に基づいて進行されているか確認して下さい

※一般男子の選手は［10：45～11：55または13:20～14:50］までに必ず体格測定を受けてください

一般男子１の部　　組手試合トーナメント

最高持点：61.50
平均身長：162.33
平均体重：53.75

例 旗 3　この試合は３人判定のため、副審の引き分け判定はありません
←あがった旗の本数を正確に記入してください

例 旗 ダ　ポイント判定以外の結果は敗者の□へ記入
- ダウン⇒ダ　ＴＫＯ⇒Ｔ　力量の差⇒力
- 戦意喪失⇒セ　棄権⇒キ　欠場⇒欠
- 反則⇒反　重反則は反を○で囲む

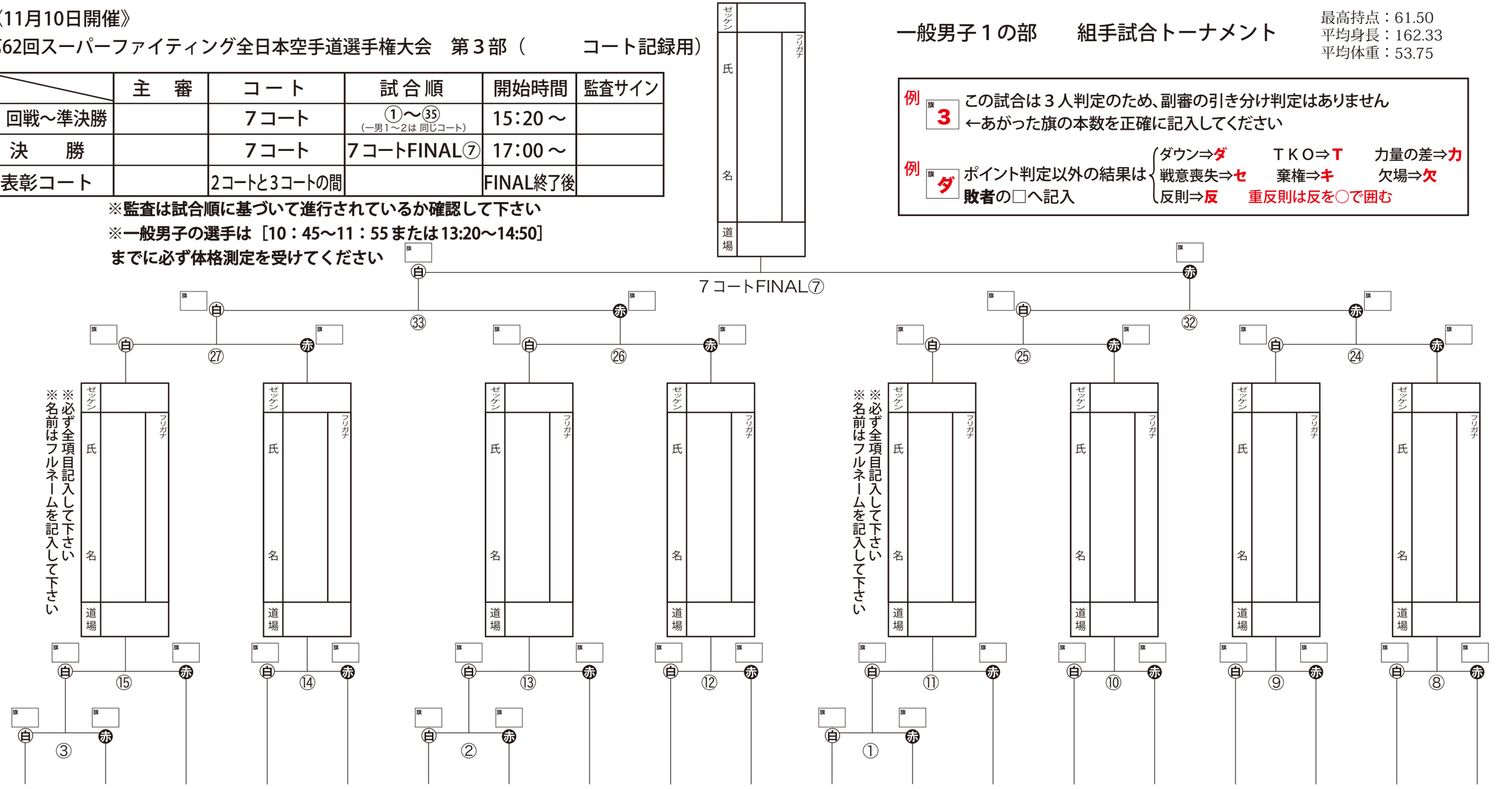

ゼッケン　氏名　フリガナ　道場

７コートFINAL⑦

白 ㉝　赤 ㉜

白 ㉗　赤 ㉖　白 ㉕　赤 ㉔

※必ず全項目記入して下さい
※名前はフルネームを記入して下さい

白 ⑮　赤 ⑭　白 ⑬　赤 ⑫　白 ⑪　赤 ⑩　白 ⑨　赤 ⑧

白 ③　赤 ②　白 ①　赤

1340	遠藤（エンドウ）	謙太（ケンタ）	（豊田錦）	1339	松尾（マツオ）	貴樹（タカキ）	（松平）	1338	三宅（ミヤケ）	瑠輝也（ルキヤ）	（猿投北）	1337	安江（ヤスエ）	翔（ショウ）	（坂本千旦林）	1336	冨安（トミヤス）	星偉流（セイル）	（岡崎城東）
1335	大野（オオノ）	全央（マサナカ）	（康生）	1334	水野（ミズノ）	玖音（クオン）	（保見北）	1333	内山（ウチヤマ）	聖海（セイカイ）	（名東貴船）	1332	加納（カノウ）	佑樹（ユウキ）	（美里）	1331	河西（カワニシ）	秀俊（ヒデトシ）	（吉良吉田）
1330	山下（ヤマシタ）	泰（ダイ）	（城南）	1329	土谷（ツチヤ）	恭吾（キョウゴ）	（長興寺）	1328	川原（カワハラ）	翔（ショウ）	（足助越戸）	1327	青木（アオキ）	桐斗（キリト）	（本新）	1326	鷲見（スミ）	星哉（セイヤ）	（知立西）
1325	永田（ナガタ）	大和（ヤマト）	（猿投北）	1324	吉村（ヨシムラ）	光（ヒカル）	（豊田南）	1323	原野（ハラノ）	優作（ユウサク）	（富山砺波北）	1322	加藤（カトウ）	良哉（リョウヤ）	（松平）				

《11月10日開催》

第62回スーパーファイティング全日本空手道選手権大会　第３部（　　コート記録用）

	主　審	コート	試合順	開始時間	監査サイン
１回戦～準決勝		７コート	①～㉟（一男1～2は 同じコート）	15：20 ～	
決　　勝		７コート	７コートFINAL⑧	17：00 ～	
表彰コート		2コートと3コートの間		FINAL終了後	

※監査は試合順に基づいて進行されているか確認して下さい

※一般男子の選手は［10：45～11：55 または 13:20～14:50］

までに必ず体格測定を受けてください

ゼッケン　氏名　フリガナ　道場

一般男子２の部　　組手試合トーナメント

最高持点：63.50
平均身長：166.07
平均体重：59.34

例 旗 3　この試合は３人判定のため、副審の引き分け判定はありません
←あがった旗の本数を正確に記入してください

例 旗 ダ　ポイント判定以外の結果は敗者の□へ記入
- ダウン⇒ダ　ＴＫＯ⇒Ｔ　力量の差⇒力
- 戦意喪失⇒セ　棄権⇒キ　欠場⇒欠
- 反則⇒反　重反則は反を○で囲む

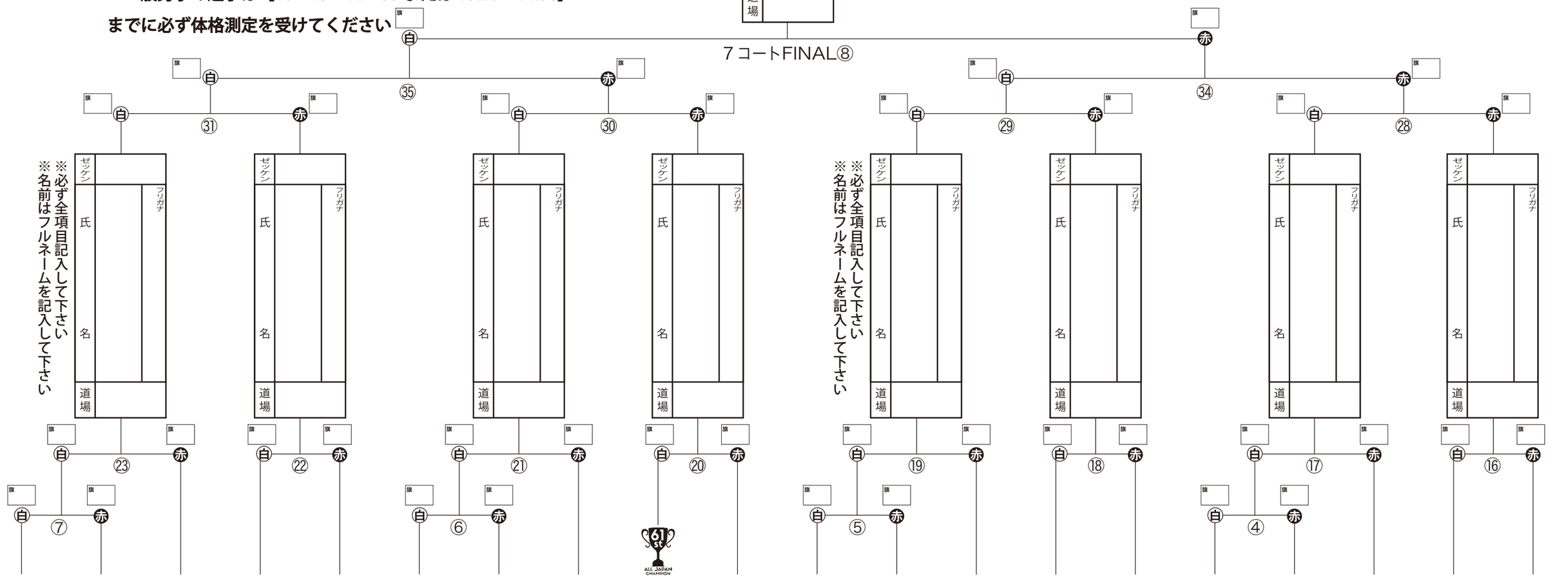

《11月10日開催》

第62回スーパーファイティング全日本空手道選手権大会　第３部（　　コート記録用）

	主　審	コート	試合順	開始時間	監査サイン
１回戦～準決勝		８コート	①～㉝（一男3～4は 同じコート）	15：20 ～	
決　　勝		７コート	７コートFINAL⑨	17：00 ～	
表彰コート		2コートと3コートの間		FINAL終了後	

※監査は試合順に基づいて進行されているか確認して下さい
※一般男子の選手は［10：45～11：55 または 13:20～14:50］
までに必ず体格測定を受けてください

ゼッケン　氏名　フリガナ　道場

一般男子３の部　　組手試合トーナメント

最高持点：66.00
平均身長：168.21
平均体重：62.08

例 旗 **3** この試合は３人判定のため、副審の引き分け判定はありません
←あがった旗の本数を正確に記入してください

例 旗 **ダ** ポイント判定以外の結果は**敗者**の□へ記入
- ダウン⇒**ダ**　ＴＫＯ⇒**T**　力量の差⇒**力**
- 戦意喪失⇒**セ**　棄権⇒**キ**　欠場⇒**欠**
- 反則⇒**反**　重反則は反を○で囲む

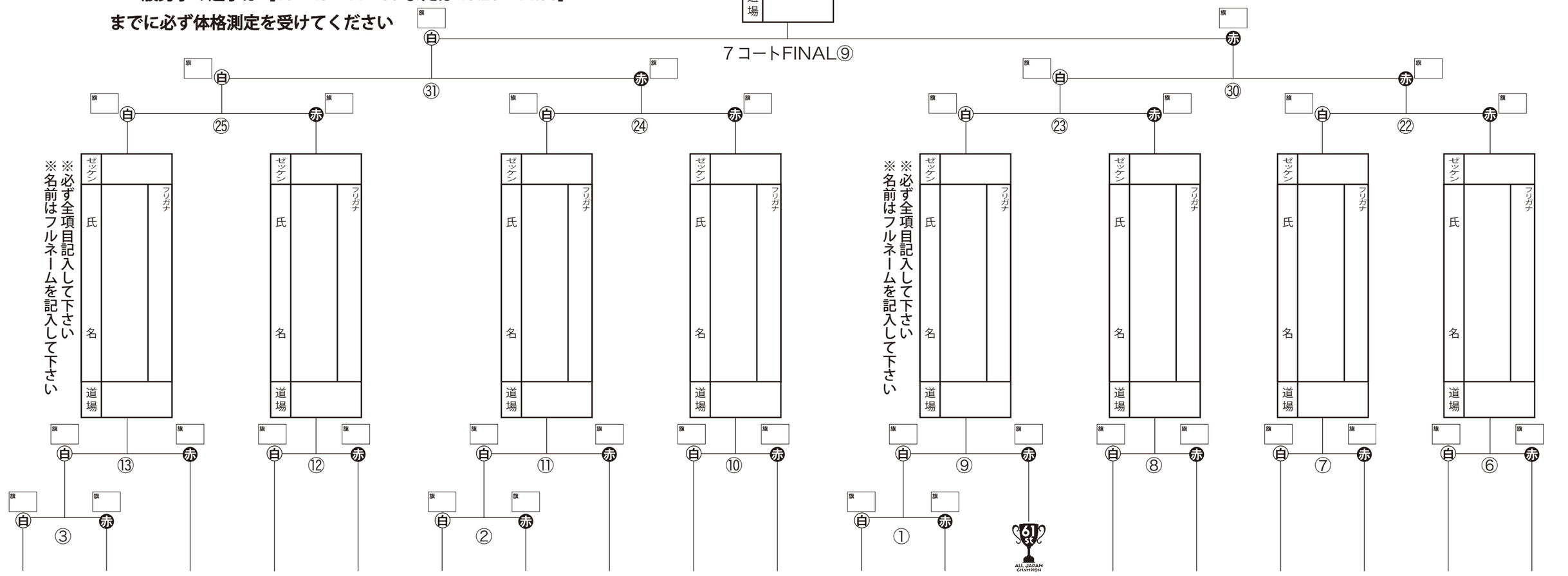

《11月10日開催》

第62回スーパーファイティング全日本空手道選手権大会　第３部（　　コート記録用）

	主　審	コート	試合順	開始時間	監査サイン
１回戦～準決勝		８コート	①～㉝（一男3～4は 同じコート）	15：20 ～	
決　　勝		７コート	７コートFINAL⑩	17：00 ～	
表彰コート		2コートと3コートの間		FINAL終了後	

※監査は試合順に基づいて進行されているか確認して下さい

※一般男子の選手は［10：45～11：55 または 13:20～14:50］

までに必ず体格測定を受けてください

一般男子４の部　　組手試合トーナメント

最高持点：68.50
平均身長：169.92
平均体重：64.69

例 旗 **3** この試合は３人判定のため、副審の引き分け判定はありません
←あがった旗の本数を正確に記入してください

例 旗 **ダ** ポイント判定以外の結果は **敗者**の□へ記入
- ダウン⇒**ダ**　ＴＫＯ⇒**T**　力量の差⇒**力**
- 戦意喪失⇒**セ**　棄権⇒**キ**　欠場⇒**欠**
- 反則⇒**反**　重反則は反を○で囲む

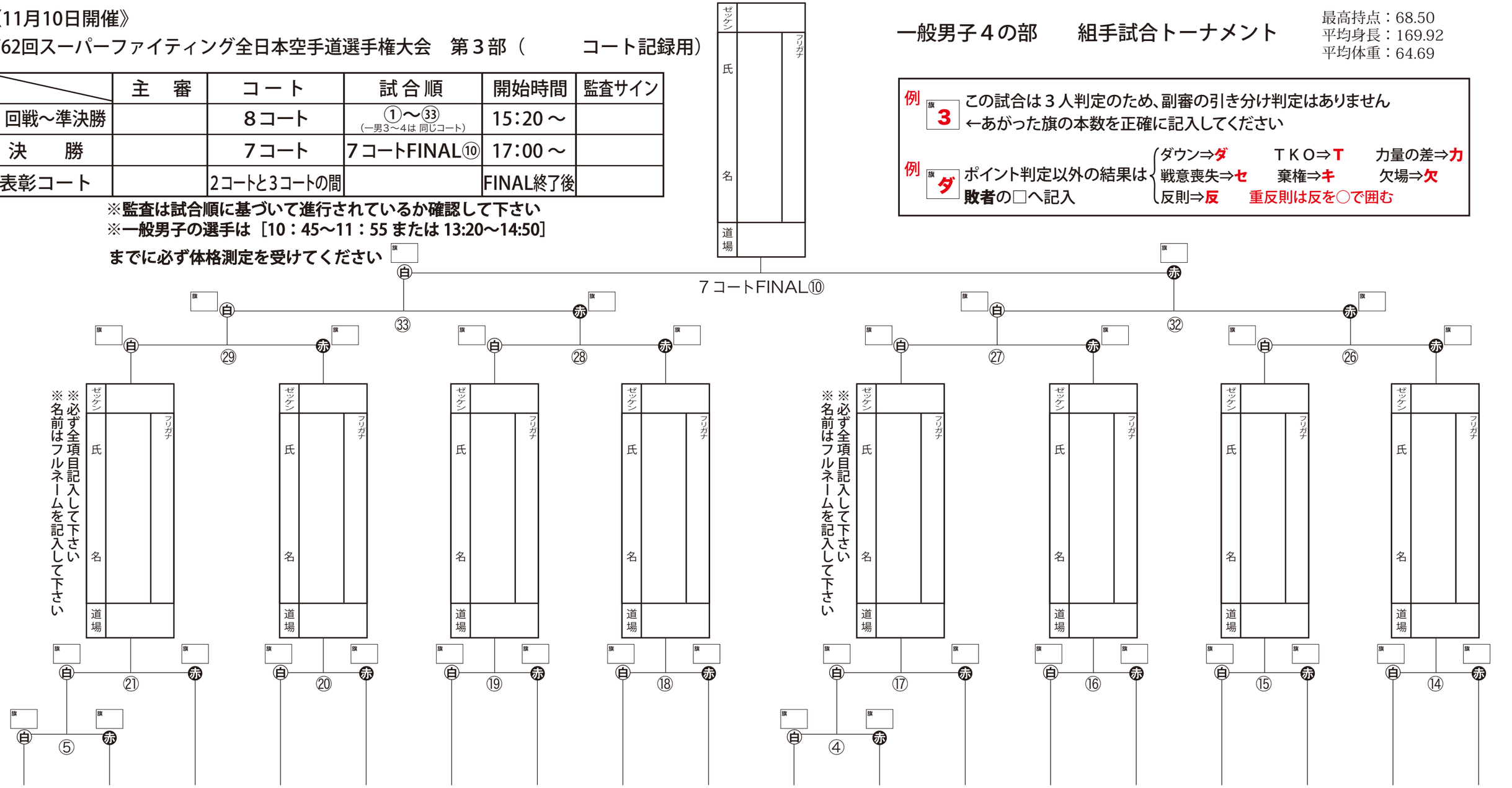

1397	鐘撞 竜弥（上郷南）	カネツク リュウヤ	1396	白瀬 羽駆斗（康生）	シラセ ハクト	1395	垣見 泰成（池之内）	カキミ タイセイ	1394	近藤 啓太（諸輪）	コンドウ ケイタ	1393	塚本 拳史（四郷天道）	ツカモト ケンシ
1392	加藤 清嗣（豊田錦）	カトウ キヨシ	1391	井上 元（康生）	イノウエ ゲン	1390	松澤 甲家（藤岡）	マツザワ コウヤ	1389	柘植 丈毅（刈谷西）	ツゲ ヒロキ	1388	青木 桜太（本新）	アオキ オウタ
1387	黒柳 拓未（藤岡）	クロヤナギ タクミ	1386	山﨑 想（上地）	ヤマザキ ソウ	1385	長谷川 辰義（元本部）	ハセガワ タツヨシ	1384	浅井 海人（岡崎大和）	アサイ ウミ	1383	石井 満明（伊賀）	イシイ ミツアキ
1382	広田 堅信（康生）	ヒロタ ケンシン	1381	山本 健矢（豊田南）	ヤマモト ケンヤ	1380	中根 琉貴（豊川）	ナカネ ルキ						

《11月10日開催》

第62回スーパーファイティング全日本空手道選手権大会　第３部（　　コート記録用）

	主　審	コート	試合順	開始時間	監査サイン
１回戦～準決勝		９コート	①～㉞（一男5～6は 同じコート）	15：20 ～	
決　　勝		７コート	７コートFINAL⑪	17：00 ～	
表彰コート		2コートと3コートの間		FINAL終了後	

※監査は試合順に基づいて進行されているか確認して下さい

※一般男子の選手は［10：45～11：55 または 13:20～14:50］

までに必ず体格測定を受けてください

ゼッケン　氏名　フリガナ　道場

一般男子５の部　　組手試合トーナメント

最高持点：73.50
平均身長：171.26
平均体重：69.90

例 旗 **3**　この試合は３人判定のため、副審の引き分け判定はありません
←あがった旗の本数を正確に記入してください

例 旗 **ダ**　ポイント判定以外の結果は **敗者**の□へ記入
- ダウン⇒**ダ**　ＴＫＯ⇒**T**　力量の差⇒**力**
- 戦意喪失⇒**セ**　棄権⇒**キ**　欠場⇒**欠**
- 反則⇒**反**　重反則は反を○で囲む

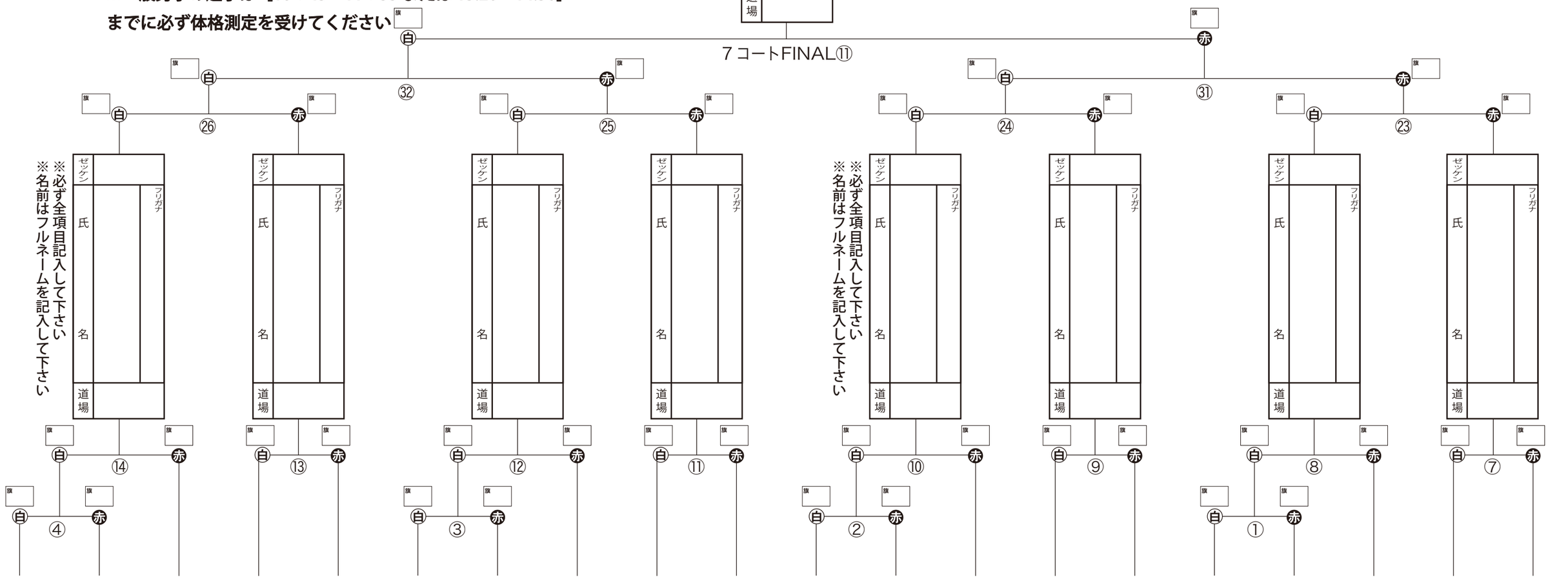

《11月10日開催》

第62回スーパーファイティング全日本空手道選手権大会　第３部（　　コート記録用）

	主　審	コート	試合順	開始時間	監査サイン
１回戦～準決勝		９コート	①～㉞（一男5～6は 同じコート）	15：20 ～	
決　　勝		７コート	７コートFINAL⑫	17：00 ～	
表彰コート		2コートと3コートの間		FINAL終了後	

※監査は試合順に基づいて進行されているか確認して下さい
※一般男子の選手は［10：45～11：55 または 13:20～14:50］
までに必ず体格測定を受けてください

ゼッケン　氏名　フリガナ　道場

一般男子６の部　　組手試合トーナメント

最高持点：94.50
平均身長：175.09
平均体重：82.25

例　旗 **3**　この試合は３人判定のため、副審の引き分け判定はありません
←あがった旗の本数を正確に記入してください
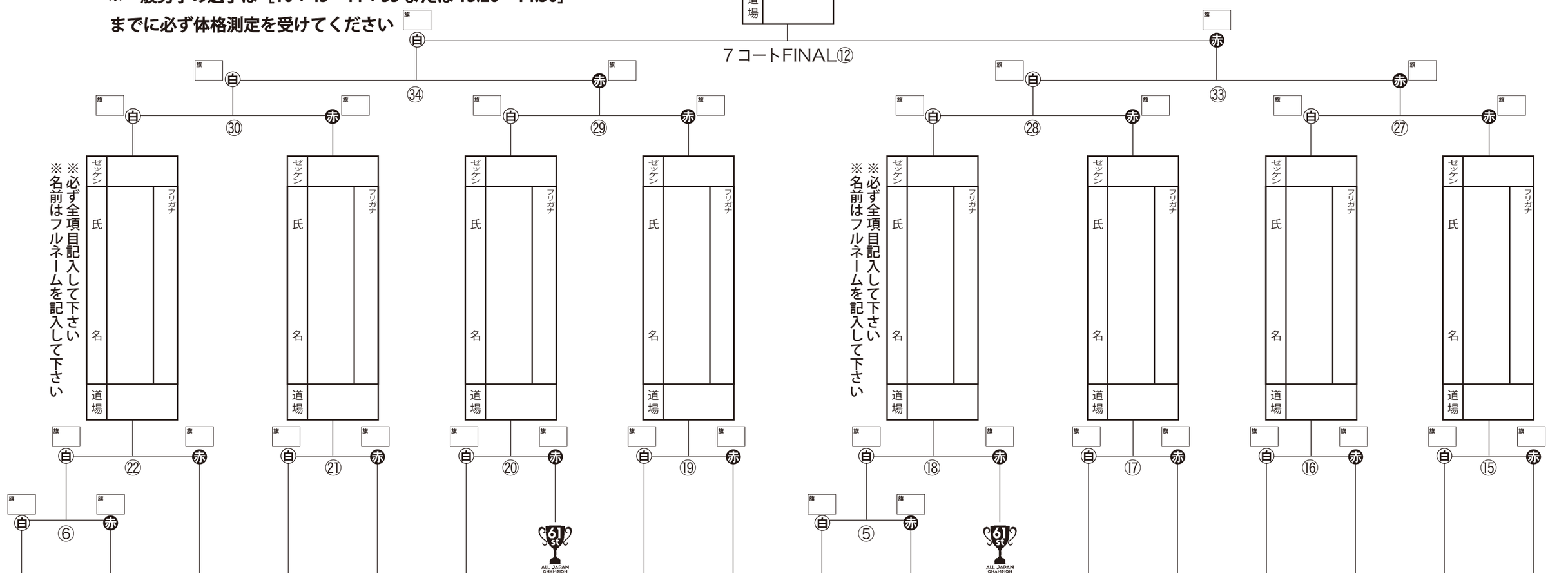
例　旗 **ダ**　ポイント判定以外の結果は **敗者**の□へ記入
- ダウン⇒**ダ**　ＴＫＯ⇒**T**　力量の差⇒**力**
- 戦意喪失⇒**セ**　棄権⇒**キ**　欠場⇒**欠**
- 反則⇒**反**　重反則は反を○で囲む